GN 355.1 | Monteringsverktyg

för utjämningsdetaljer, stål

RoHS

MATERIAL
Härdat och svartoxiderat stål.

KÄNNETECKEN OCH ANVÄNDNING
GN 355.1 monteringsverktyg används för justering av utjämningsdetaljer GN 355 (se sidan 658), oftast i kombination med en insexnyckel för åtdragning av den cylindriska skruven med invändig sexkant.
För att underlätta justeringen, den övre änden av verktyget har ett yttre sexkantigt huvud som används för åtdragning.
Använd monteringsverktyget för att justera placeringen av kroppen på utjämningsdetaljen och dra åt skruven tills du har nått önskad position, dra sedan åt för att fixera utjämningsdetaljen.



Exempel på applikation

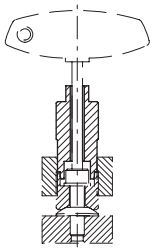

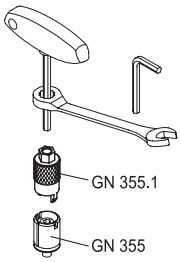

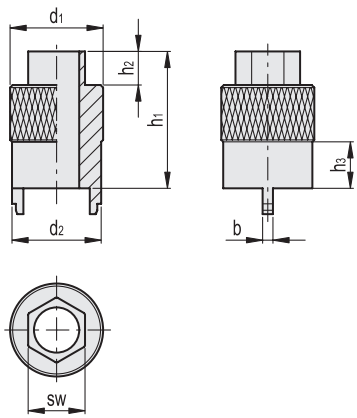

Kod	Benämning	d1	d2	h1	h2	h3	b	sw	Maximalt vridmoment [Nm]	⚖
GN.21351	GN 355.1-12	12	11	35	7	6	2	8	20	22
GN.21353	GN 355.1-18	18	17	39	8	9	2	11	50	57
GN.21355	GN 355.1-24	24	22.5	43	9	12	4	13	75	68
GN.21357	GN 355.1-30	30	28.5	48	11	15	4	17	100	155
GN.21359	GN 355.1-36	36	34.5	53	13	18	4	22	150	255

Ganter Norm®
Alla rättigheter förbehållna i enlighet med lagen. Ange alltid källan vid reproduktion av våra ritningar.
elesa®